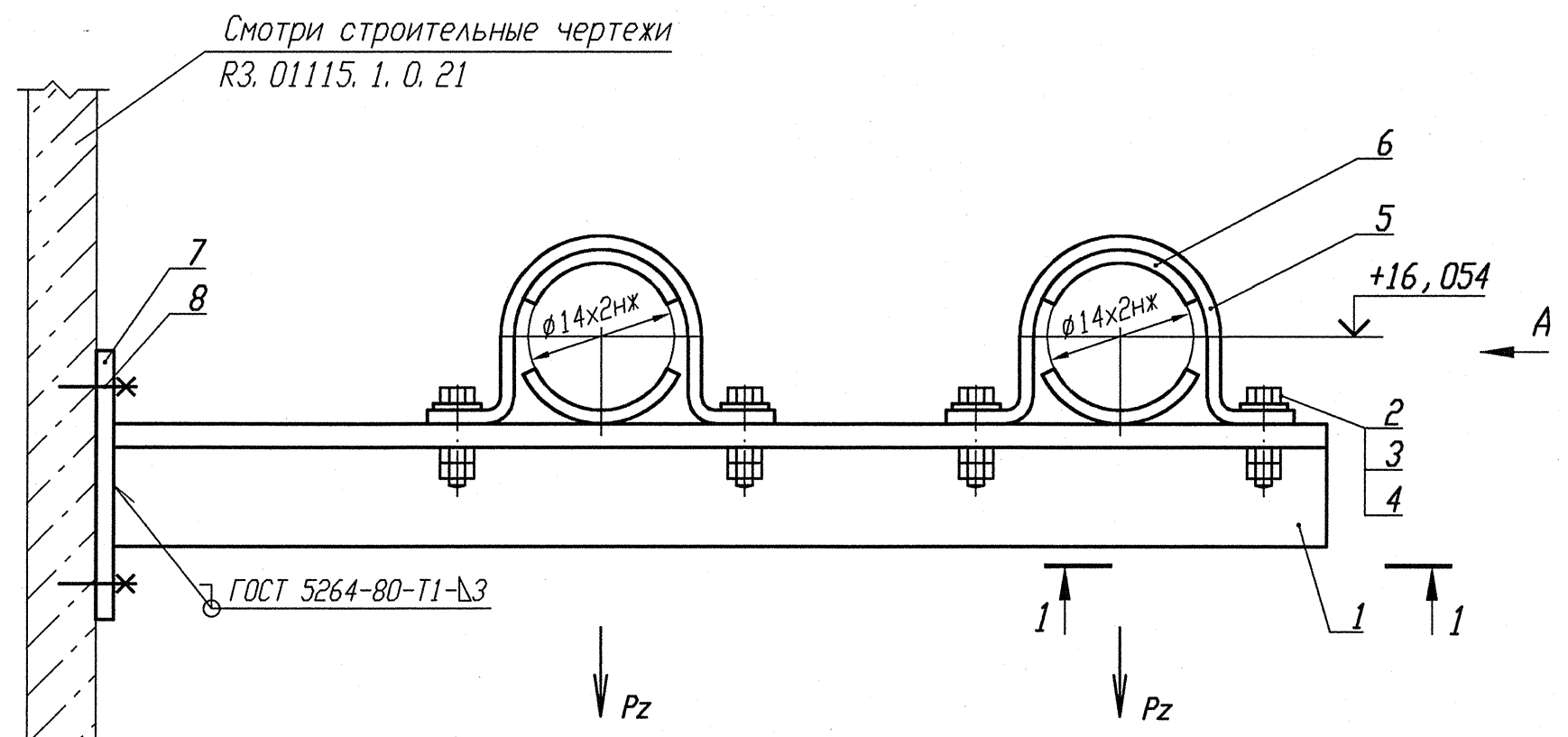

Деталь поз. 5 (Lр=130)

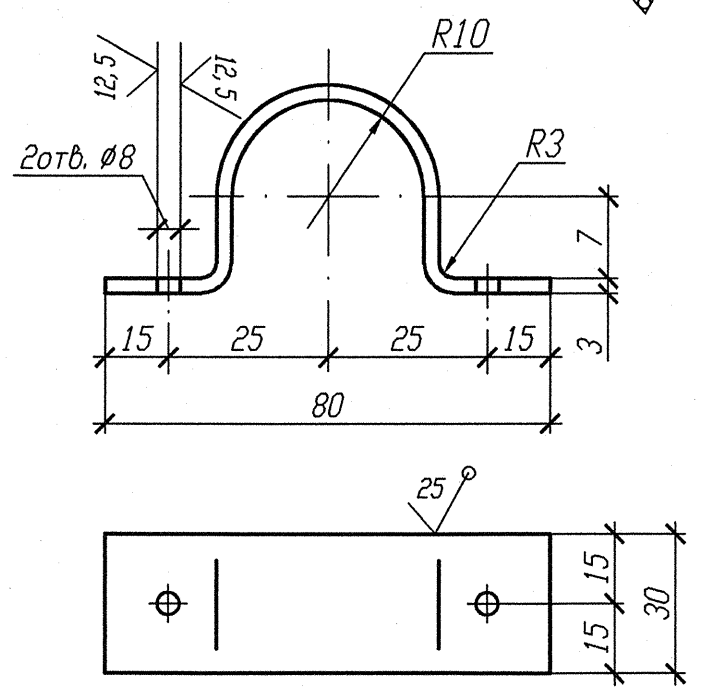

Деталь поз. 6

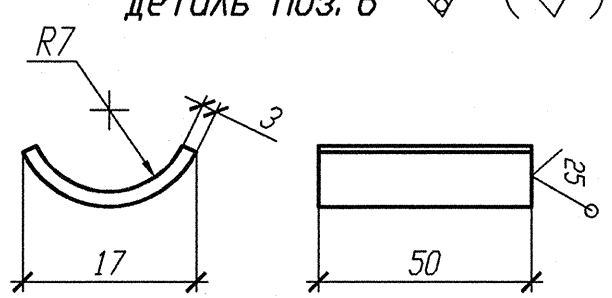

Деталь поз. 7

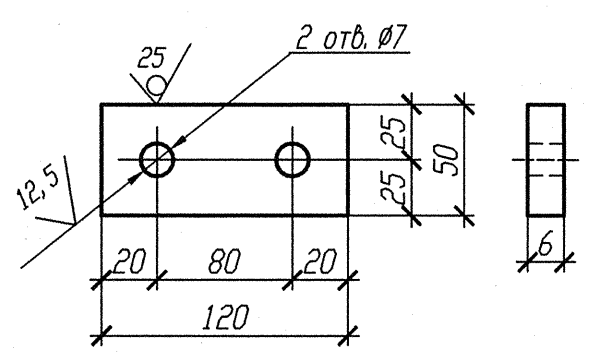

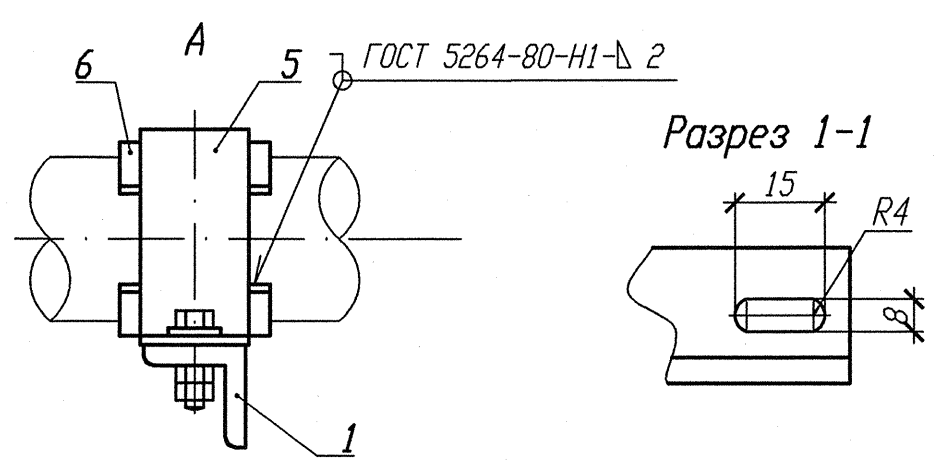

Разрез 1-1

Спецификация деталей

Поз.	Обозначение	Наименование	Кол.	Материал	Масса, кг ед.	Масса, кг общ.	Примечание
1	ГОСТ 8509-93	Уголок В 35х35х4 l=570	1	Ст 3 пс 2-сб ГОСТ 535-2005	1, 197	1, 197	
2	ГОСТ 7798-70	Болт М6-6gх30. 56. 35	4	35 ГОСТ 1050-88	0, 009	0, 036	
3	ГОСТ 11371-78	Шайба А. 6х2. 02. Ст3пс	4	ОЖ36ОВ-2-1V-Ст3пс ГОСТ 16523-97	0, 0014	0, 0056	
4	ГОСТ 5915-70	Гайка М6-6Н. 8. 35	8	35 ГОСТ 1050-88	0, 0026	0, 0208	
5	БК-1998784	Полухомут Б-ПН-3х100х30	2	ОЖ36ОВ-4-1V-Ст3сп-сб ГОСТ 16523-97	0, 08	0, 16	
6	БК-1998785	Прокладка Б-ПН-3х22х50	4	12Х18Н10Т-М4г ГОСТ 5582-75	0, 03	0, 12	
7	ГОСТ 19903-74	Лист Б-ПН 6х120х50	1	Ст 3 сп 5-сб ГОСТ 14637-89	0, 2826	0, 2826	
8	ГОСТ 28778-90	Болт БСР 6х65 У3	2	Сборный	0, 0319	0, 0638	
	ГОСТ 2246-70	Проволока		СВ-04Х19Н11М3		-	
	ГОСТ 9467-75	Электроды		УОНИИ 13/45		-	
				Итого:		1, 886	

Номер опоры	3TV10Y284	3TV10Y543
Нагрузка на опору Pz(кН)	0, 030	0, 077

1 Привязку опоры смотри изометрический чертеж 3TV11Z29, 3TV11Z35.
2 Сварку производить по ГОСТ 5264-80.
3 Отметка трубопровода подлежит уточнению в соответствии с уклоном трубопровода.
4 Максимальная нагрузка на опору Pz дана с учетом сейсмического воздействия.
5 Спецификация составлена на две опоры.
6 Изготовить один комплект.

АРХИВНЫЙ ЭКЗЕМПЛЯР

Изм.	Кол. уч.	Лист	Nдок.	Подпись	Дата
Инж. Зк.		Случевская			12.02
Пров. инж. 1к.		Швабинский			12.02
Пров. вед. инж.		Махотина			12.02
Н. контр.		Краснояров			12.02

Инв. N подл. R3. 03732. 1. 0. 13
Лист 181

R3. TV10. 3095. 013. 03. 00. 099

Ростовская АЭС Блок 3

Редукторное отделение
Герметичная часть
Трубопроводы отбора проб
Рр больше 2.2 МПа

Стадия	Лист	Листов
Р	1	1

Опора скользящая
3TV10Y284, 3TV10Y543

ОАО "НИАЭП" 2013

Взам. инв. N	
Подп. и дата	12. 03. 13
Инв. N подл.	R3. 03732. 1. 0. 13